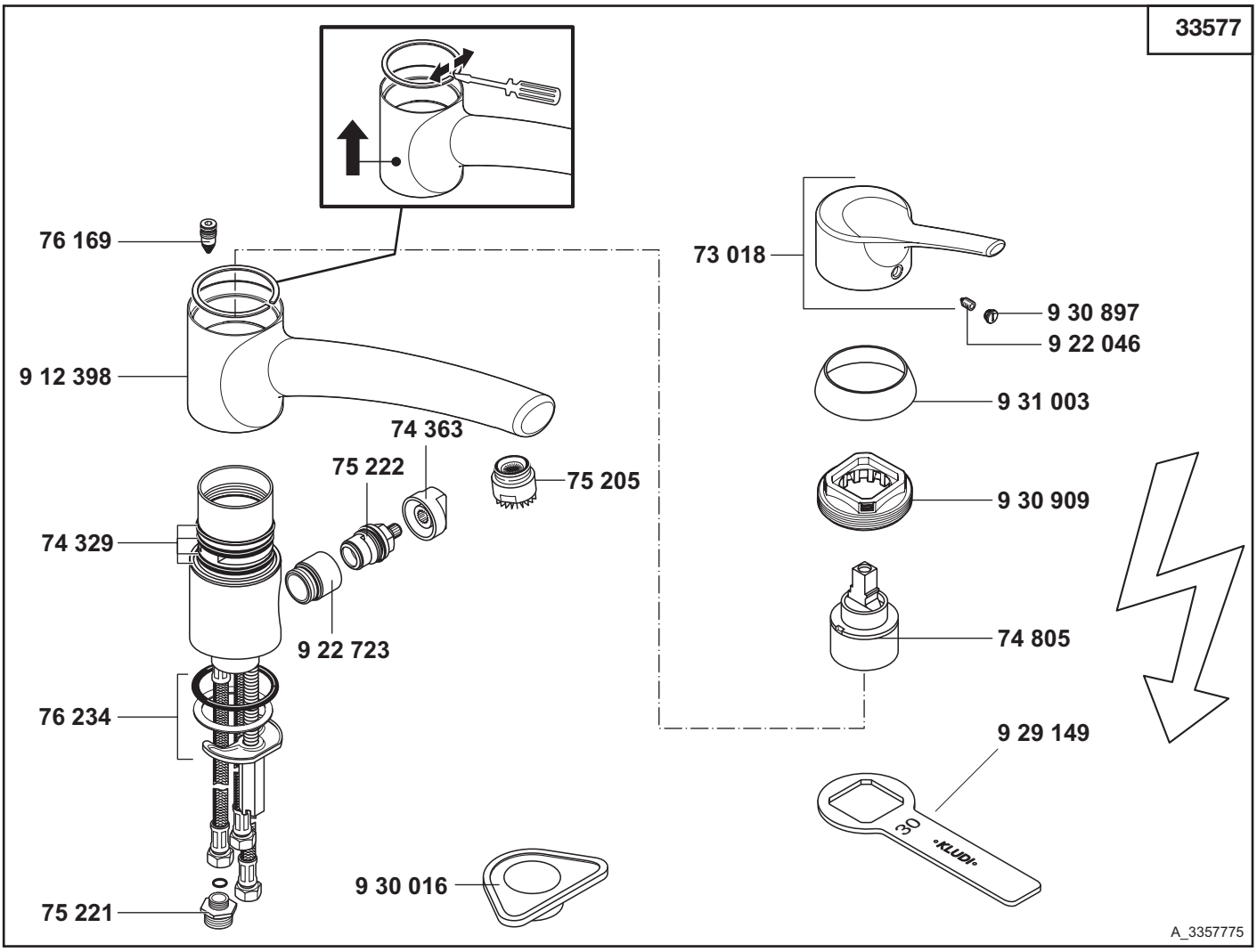


| 33577 | Spültisch-Multi-Einhandmischer DN 15 | Multi single lever sink mixer DN 15 | Multi ééngreeps gootsteenmengkraan 1/2“ |
|---|---|---|---|
| 73 018 | Hebel, KLUDI TRENDO | lever for KLUDI TRENDO | greep voor KLUDI TRENDO |
| 74 329 | Dichtungssatz | sealing set | set dichtingen |
| 74 363 | Griff | handle | greep |
| 74 805 | Steuereinheit K35 | cartridge K35 | cartouche K35 |
| 75 205 | Strahlregler M 24 x 1 | flow straightener M 24 x 1 | straalbreker M 24 x 1 |
| 75 221 | Anschlussverschraubung | connecting screw | aansluitkoppeling |
| 75 222 | Multi-Oberteil | Multi-valve | Multi bovendeel |
| 76 169 | Durchflussbegrenzer | flow restrictor | doorstroombegrenzer |
| 76 234 | Befestigungssatz | assembling set | bevestigingsset |
| 912 398 | Auslauf | spout | uitloop |
| 922 046 | Gewindestift | threading lathe | inbus schroef |
| 922 723 | Multiadapter, kpl. | Multi-adapter complete | Multi adapter, compleet |
| 929 149 | Spannschraubenschlüssel SW 30 | spanner SW 30 | sleutel voor spanschroef SW 30 |
| 930 016 | Montageplatte | installation aid | montageplaat |
| 930 897 | Markierungsstopfen | red/blue insert | markeringsstop |
| 930 909 | Spannschraube | screw | spanschroef |
| 931 003 | Abdeckkappe | cover cap | afdekkap |