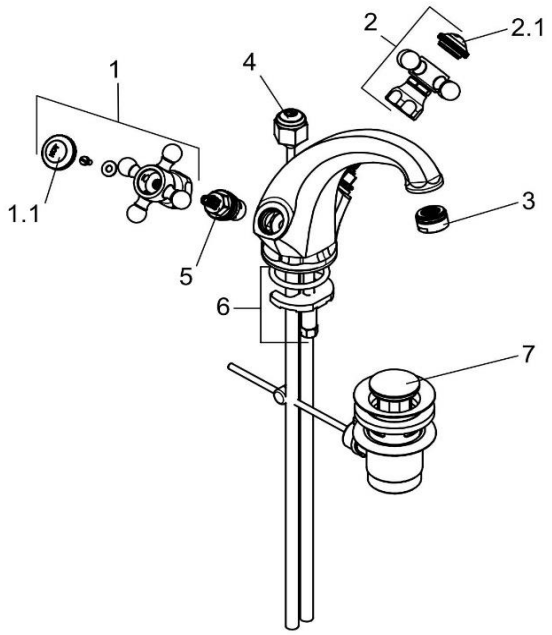

510104520		Waschtisch Armatur DN 15	basin mixer DN 15
1	7530145-00	GRIFF HOT - ADLON	HANDLE HOT - ADLON
1.1	7502345-00	ABDECKKAPPE HOT	COVER CAP HOT
2	7530045-00	GRIFF COLD - ADLON	HANDLE COLD - ADLON
2.1	7502245-00	ABDECKKAPPE COLD	COVER CAP COLD
3	7641605-00	STRAHLREGLER	AERATOR
4	7510445-00	ZUGSTANGE	LIFT ROD
5	7502500-00	KERAMIK - OBERTEIL	CERAMIC HEAD PART
6	7623400-00	BEFESTIGUNGSSATZ	MOUNTING KIT
7	7526045-00	ABLAUFGARNITUR	POP UP WASTE