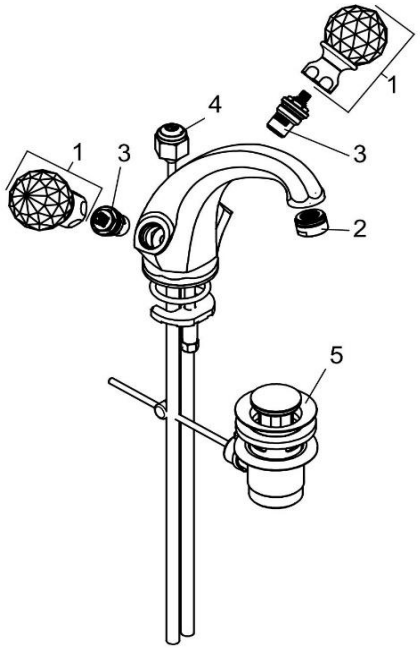

5101045G4		Waschtisch Armatur DN 15	basin mixer DN 15
1	7355645-00	GRIFF ADLON	HANDLE ADLON
2	7641645-00	STRAHLREGLER	AERATOR
3	7627700-00	KERAMIK - OBERTEIL	CERAMIC HEAD PART
4	7510445-00	ZUGSTANGE	LIFT ROD
5	7526045-00	ABLAUFGARNITUR	POP UP WASTE