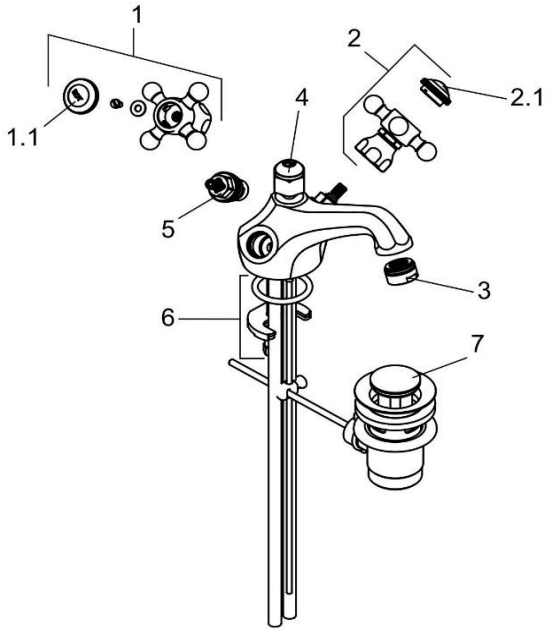

510120520		Waschtisch Armatur DN 15	basin mixer DN 15
1	7530105-00	GRIFF HOT - ADLON	HANDLE HOT - ADLON
1.1	7502305-00	ABDECKKAPPE HOT	COVER CAP HOT
2	7530005-00	GRIFF COLD - ADLON	HANDLE COLD - ADLON
2.1	7502205-00	ABDECKKAPPE COLD	COVER CAP COLD
3	7641605-00	STRAHLREGLER	AERATOR
4	7510405-00	ZUGSTANGE	LIFT ROD
5	7502500-00	KERAMIK - OBERTEIL	CERAMIC HEAD PART
6	7623400-00	BEFESTIGUNGSSATZ	MOUNTING KIT
7	7526005-00	ABLAUFGARNITUR	POP UP WASTE