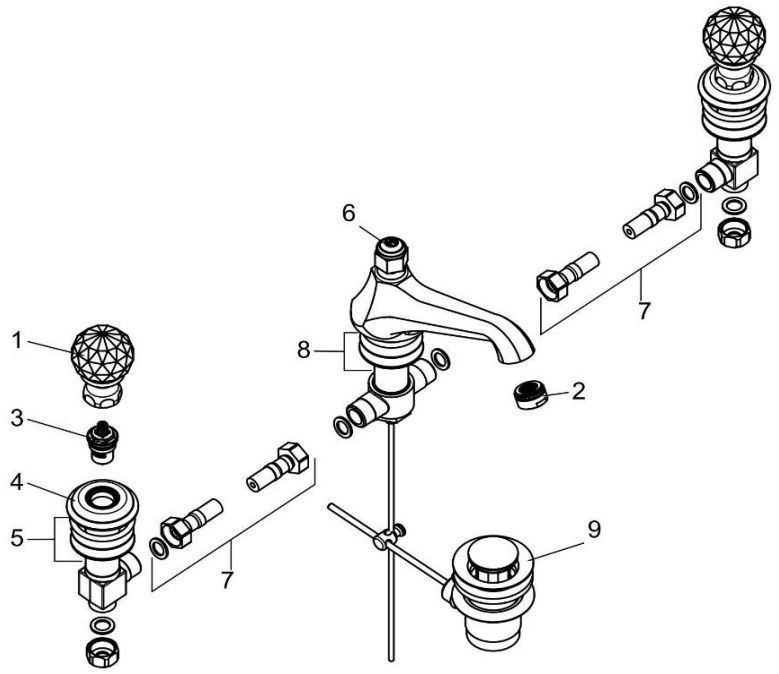

5104605G5		Waschtisch Armatur DN 15	basin mixer DN 15
1	7355605-00	KRISTALLGRIFF	CRYSTAL HANDLE
2	7641605-00	STRAHLREGLER	AERATOR
3	7627700-00	KERAMIK - OBERTEIL	CERAMIC HEAD PART
4	92305905-00	ROSETTE	ESCUTCHEON
5	7577100-00	BEFESTIGUNGSSATZ	MOUNTING KIT
6	7510405-00	ZUGSTANGE	LIFT ROD
7	7544500-00	DRUCKSCHLAUCH	PRESSURE HOSE
8	7577100-00	BEFESTIGUNGSSATZ	MOUNTING KIT
9	7654505-00	ABLAUFGARNITUR	POP UP WASTE