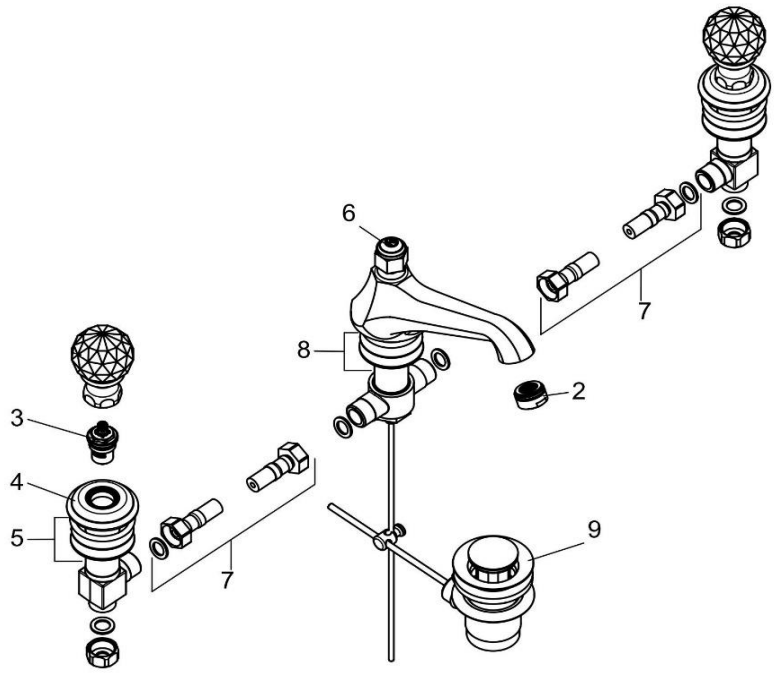

5104645G4		Waschtisch Armatur DN 15	basin mixer DN 15
2	7641645-00	STRAHLREGLER	AERATOR
3	7627700-00	KERAMIK - OBERTEIL	CERAMIC HEAD PART
4	92305945-00	ROSETTE	ESCUTCHEON
5	7577100-00	BEFESTIGUNGSSATZ	MOUNTING KIT
6	7510445-00	ZUGSTANGE	LIFT ROD
7	7544500-00	DRUCKSCHLAUCH	PRESSURE HOSE
9	7577100-00	BEFESTIGUNGSSATZ	MOUNTING KIT
10	7526045-00	ABLAUFGARNITUR	POP UP WASTE