KLUDI NEW WAVES

57760

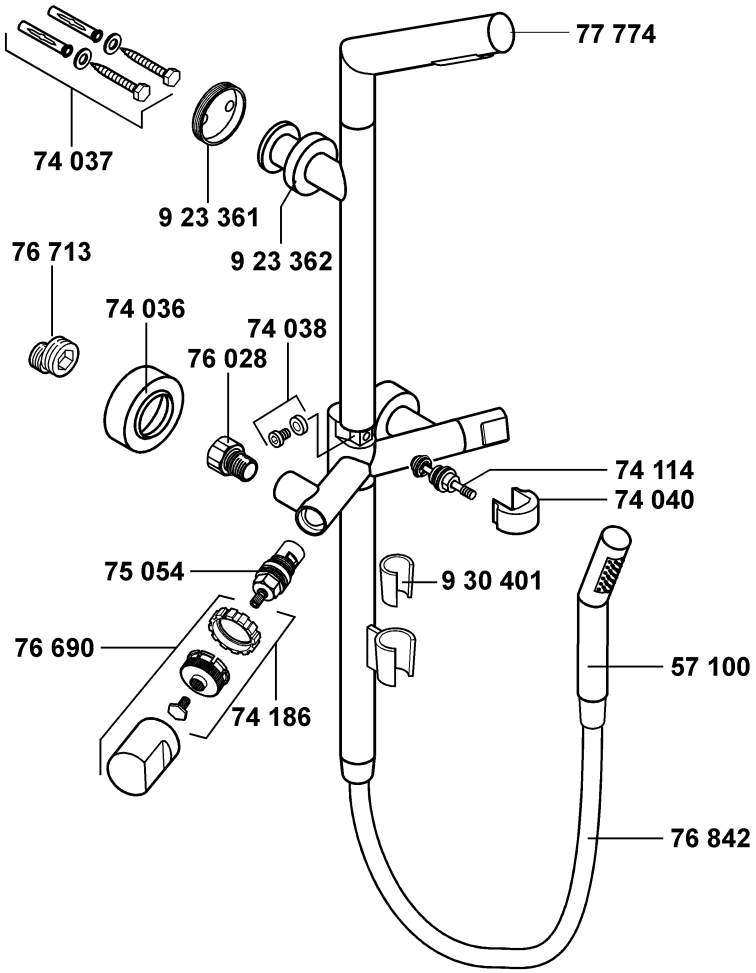

57760	Brausesäule DN 15	pedestal shower DN 15	douchezuil 1/2"
57 100	Handbrause DN 15	handshower DN 15	handdouche 1/2"
74 036	Rosette	wall flange	rozet
74 037	Befestigungssatz	assembling set	bevestigingsset
74 038	Verschlussschraube	fastening screw	afsluitschroef
74 040	Umstellgriff	lever for diverter	omstelgreep
74 114	Umstellung	diverter	omstelling
74 186	Rastbuchse	insert	klemnok
75 054	Keramik-Oberteil G 1/2, 90°	ceramic headpart G 1/2, 90°	keramisch bovendeel G 1/2, 90°
76 028	Wandarmaturanschluss	wall-fitting connection	wandmengkraan aansluiting
76 690	Griff KLUDI NEW WAVES	handle KLUDI NEW WAVES	greep KLUDI NEW WAVES
76 713	S-Anschluss	S union	S-koppeling
76 842	Brauseschlauch	shower hose	doucheslang
77 774	Kopfbrause DN 15	headshower DN 15	hoofddouche 1/2"
923 361	Scheibe	panel	Ruit
923 362	Rosette	wall flange	rozet
930 401	Konushülse	cone tubing	conische huls