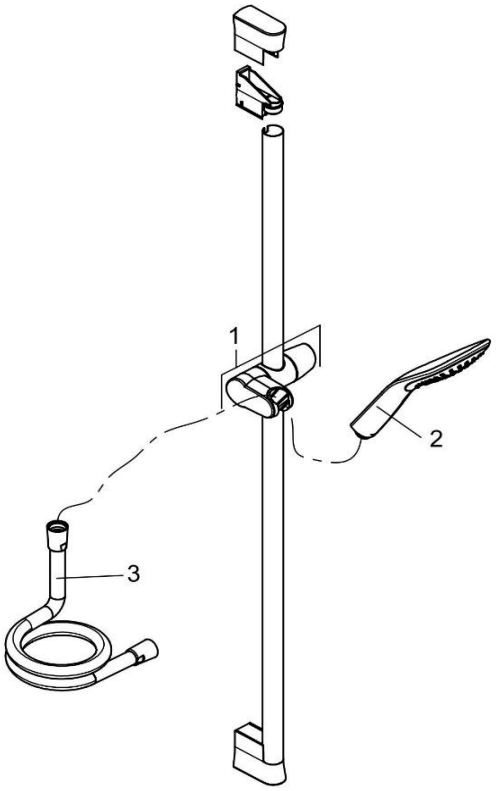

6764091-00		Brausegarnitur	Shower Combination
1	7300343-00	GLEITSCHIEBER	GILDER
2	6760043-00	HANDBRAUSE	HANDSHOWER
3	6107291-00	BRAUSESCHLAUCH	SHOWER HOSE